
2328,66
40,41
19,91
19,91
88,83
19,91
19,91
2288,83
12,03
48,63

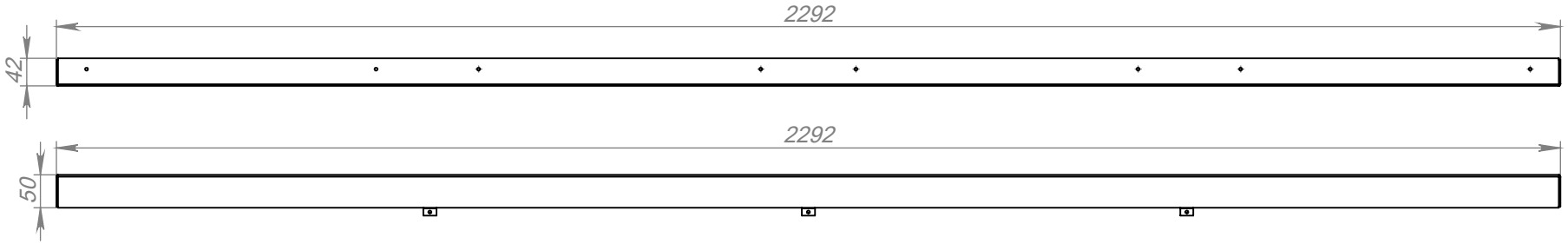
2292
42
2292
50

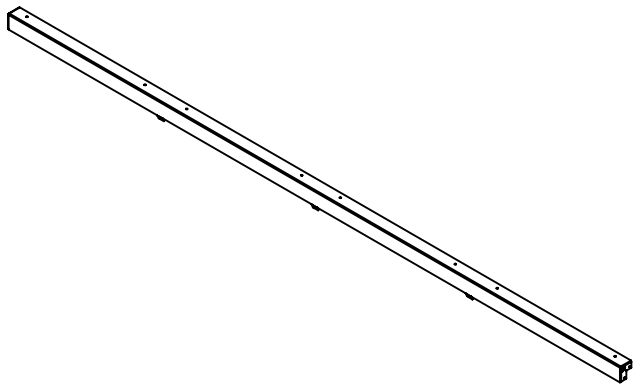

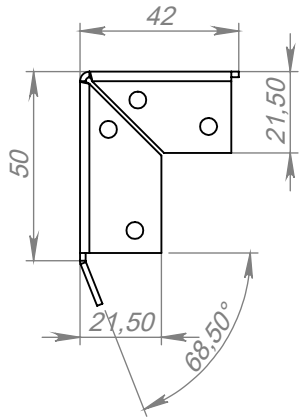
42
21,50
50
21,50
68,50°